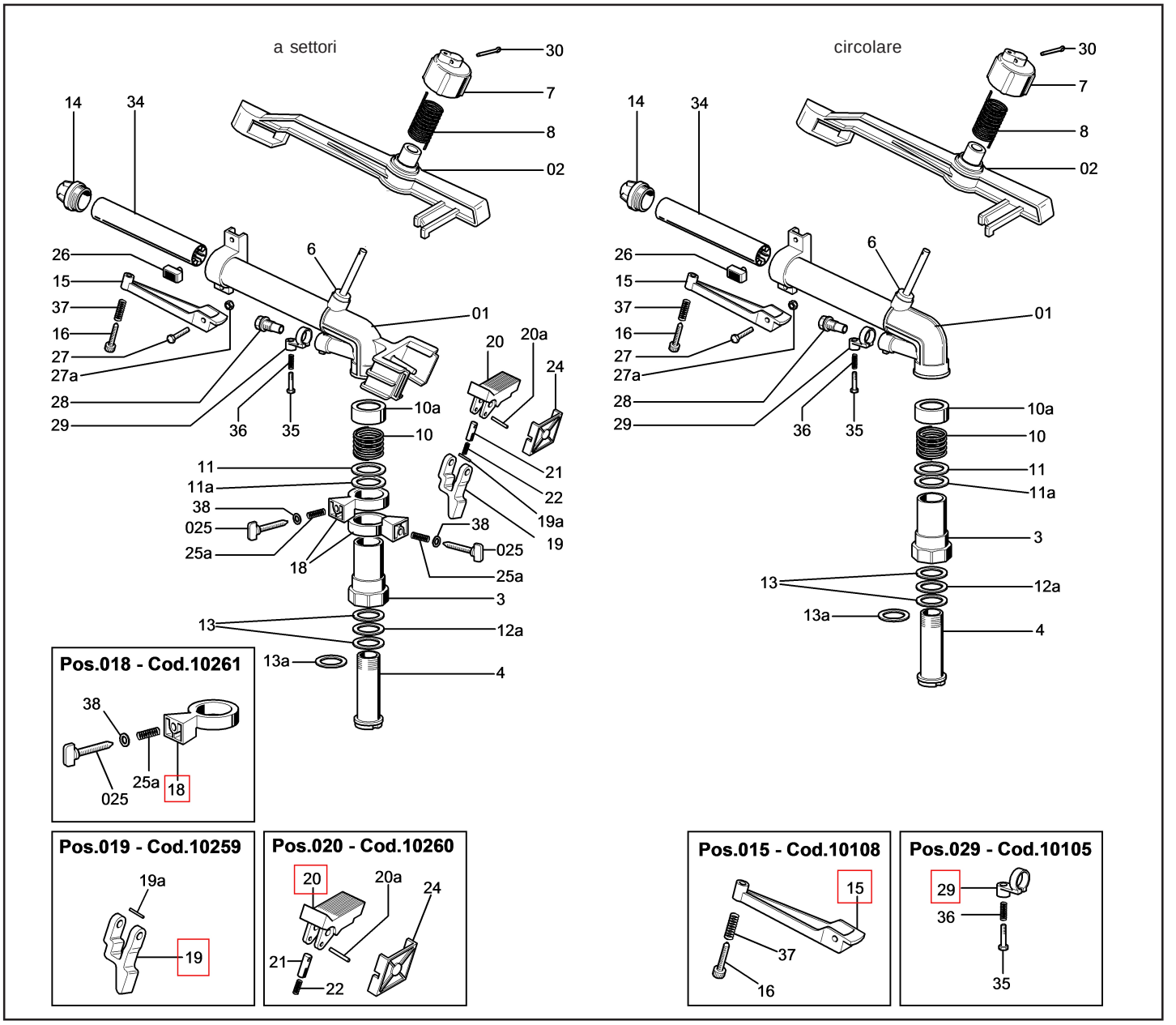

a settori

CODICE	N. PZ.	N. DIS.	DENOMINAZIONE	MATER.
301092	1	3	Corpo esterno	ottone
301097	1	4	Corpo interno	ottone
20193	1	6	Boccola di base alla bronzina braccio	acc. inox
30972	1	7	Cappello coprimolla	nylon
30971	1	8	Molla movimento braccio	acc. inox
301098	1	10	Molla di frizione	acc. inox
301099	1	10a	Cappello coprimolla frizione	nylon
301088	1	11	Rondella di battuta molla 44x34,2x2	wulkolan
301089	1	11a	Rondella antifriziona molla 47x34,2x2	teflon
301090	1	12a	Rondella antifrizione 44x34,2x2	teflon
301088	2	13	Rondella di tenuta	wulkolan
3010497	1	13a	Rondella	gomma
3010100	3	14	Boccagli principali	nylon
30358	1	15	Rompigetto superiore	nylon
30359	1	16	Registro rompigetto superiore	ottone
3010101	2	18	Anelli di fermo inversione	nylon
3010102	1	19	Leva a scatto	nylon
30363	1	19a	Spina per leva a scatto 2x16,5	ottone
3010103	1	20	Leva a battente	nylon
3010107	1	20a	Spina per leva battente scatto 2,5x19,5	inox
30816	1	21	Leva custodia molla a scatto	ottone
30817	1	22	Molla scatto	acc. inox
30819	1	24	Quarcella lato scatto	nylon
30821	2	25a	Molla alla vite di fermo inversione	acc. inox
3010194	1	26	Pastiglia battente braccio	gomma
301013	1	27	Vite fiss. rompigetto	ferro
30321	1	27a	Dado per vite fissaggio rompigetto	ferro
30280	1	28	Boccaglio secondario	nylon
30339	1	29	Collarino porta rompigetto secondario	nylon
30371	1	30	Copiglia fermo cappello 3x25	acc. inox
3010106	1	34	Raddrizzatore	nylon
30336	1	35	SRegistro rompigetto inferiore	ottone
30337	1	36	Molla registro rompigetto inferiore	acc. inox
30374	1	37	Molla registro rompigetto superiore	acc. inox
3010182	2	38	Rondelle	alluminio
10257	1	01	Carter	
10258	1	02	Braccio oscillante	
10108	1	015	Rompigetto completo	
10261	2	018	Anello completo	
10259	1	019	Leva scatto	
10260	1	020	Leva battente scatto	
10430	2	025	Vite di fermo inversione 8x55	
10105	1	029	Collarino completo	

circolare

CODICE	N. PZ.	N. DIS.	DENOMINAZIONE	MATER.
301092	1	3	Corpo esterno	ottone
301097	1	4	Corpo interno	ottone
20193	1	6	Boccola di base braccio	acc. inox
30972	1	7	Cappello coprimolla	nylon
30971	1	8	Molla movimento braccio	acc. inox
301098	1	10	Molla di frizione	acc. inox
301099	1	10a	Cappello coprimolla frizione	nylon
301088	1	11	Rondella di battuta molla	wulkolan
301090	1	11a	Rondella antifrizione molla	teflon
301090	1	12a	Rondella antifrizione	teflon
301088	2	13	Rondella di tenuta	wulkolan
3010497	1	13a	Rondella	gomma
3010100	3	14	Boccagli principali	nylon
30358	1	15	Rompigetto superiore	nylon
30359	1	16	Registro rompigetto superiore	ottone
3010194	1	26	Pastiglia battente braccio	gomma
301013	1	27	Vite fissaggio rompigetto M5x22	ferro
30321	1	27a	Dado per vite fissaggio rompigetto	ferro
30280	1	28	Boccaglio secondario	nylon
30339	1	29	Collarino porta rompigetto secondario	nylon
30371	1	30	Copiglia fermo cappello 3x25	acc. inox
3010106	1	34	Raddrizzatore	nylon
30336	1	35	Registro rompigetto inferiore	ottone
30337	1	36	Molla registro rompigetto inferiore	acc. inox
30374	1	37	Molla registro rompigetto superiore	acc. inox
10262	1	01	Carter	
10258	1	02	Braccio oscillante	
10105	1	029	Collarino completo	

CODICE	N. PZ.	N. DIS.	DENOMINAZIONE	MATER.

Rev. 11 - 01/2014