Название компании:	
Разработано:	ТОВ "Гідротехніка і Ко"
Телефон:	+380971357799
Email:	a422@i.ua
Дата:	

Позиция	Счет	Параметр
	1	**UP 15-14 B PM**

Внимание! Фотография продукта может отличаться от существующего.

Номер изделия: 97916771

Насос со сферическим ротором, предназначенный для циркуляции горячей воды для бытовых нужд в системе горячего водоснабжения. Насос изготовлен для установки в системах с обратным трубопроводом. В таких системах насос постоянно подает горячую воду по всему зданию.

Он приводится в действие малошумным высокоэффективным однофазным 12-полюсным электродвигателем с постоянным магнитом в соответствии с директивой по электромагнитной совместимости. Энергопотребление насоса снижено до 5-8 Вт.

Корпус насоса изготовлен из латуни, которая имеет высокую коррозионную стойкость и разрешена для применения в контакте с питьевой водой.

Для быстрого и простого монтажа насос имеет удобный в использовании разъем COMFORT PM. Насос поставляется с изоляционными кожухами для минимизации тепловых потерь в окружающую среду.

Дополнительные сведения об изделии

Насос предназначен для циркуляции горячей воды для бытовых нужд в следующих системах:

- системы горячего водоснабжения для бытовых нужд в домах на одну-две семьи;
- небольшие отопительные системы.

Насос подходит для открытых и закрытых систем и должен устанавливаться внутри помещения.

Насос

Насос имеет сферический электродвигатель с подшипником ротора, который является самонастраивающимся и смазывается перекачиваемой жидкостью. Электродвигатель можно отделить от корпуса насоса, что позволяет легко выполнять техническое обслуживание и замену.

Насосы имеют следующие характеристики:

- Детали, контактирующие с перекачиваемой жидкостью, герметично отделены от статора с помощью сферического сепаратора из нержавеющей стали.
- Подшипник не имеет зазора, и так как у него имеется только одна точка опоры, он создает очень низкий коэффициент трения, который приводит к снижению входной мощности и шума.

Распределительная коробка, электродвигатель и насосная установка прошли испытание на влагостойкость в соответствии с Директивой ЕС по низковольтному оборудованию. Применяемые стандарты: EN 60335-1 и EN 60335-2-51.

Электродвигатель имеет защиту полного электрического сопротивления и, следовательно, защиту от короткого замыкания. Дополнительная защита электродвигателя не требуется.

Конструкция насоса соответствует стандарту IEC 61140, класс II, который означает, что он имеет двойную электроизоляцию. Благодаря этому клемма защитного заземления становится неактуальной, и поэтому она отсутствует.

На случай сухого хода насос защищен соответствующей функцией. Защита от сухого хода работает путем внутреннего измерения синхронизации ротора и статора.

Жидкость:

Позиция	Счет	Параметр

Рабочая жидкость: Вода
Диапазон температур жидкости: 2 .. 95 °C
Температура перекачиваемой жидкости: 60 °C
Плотность: 983.2 кг/м³

Технические данные:
TF класс: 95
Данные на фирменной табличке: CE,VDE

Материалы:
Корпус насоса: Латунь MS 68
Рабочее колесо: Нержавеющая сталь, EPDM, PPO, политетрафторэтилен, графит

Монтаж:
Макс. рабочее давление: 10 бар
Соединение труб: 1/2
Монтажная длина: 80 мм

Данные электрооборудования:
C рабочий: 0.6 мкФ
Макс. потребляемая мощность: 7 Вт
Частота питающей сети: 50 / 60 Hz
Номинальное напряжение: 1 x 230 V
Ток при скорости 3: 0.07 A
Размер конденсатора - работа: 0.6 мкФ
Класс защиты (IEC 34-5): IP44
Класс изоляции (IEC 85): F

Другое:
Нетто вес: 1 кг
Полный вес: 1.12 кг
Объем упаковки: 0.003 м³
Danish: VVS NO 380634004
Swedish: RSK NO 5803089
Finnish LVI No.: LVI NO 4615601
Norwegian NRF no.: NRF NO 9042114

Название компании:	
Разработано:	ТОВ "Гідротехніка і Ко"
Телефон:	+380971357799
Email:	a422@i.ua
Дата:	

97916771 UP 15-14 B PM 50 Гц

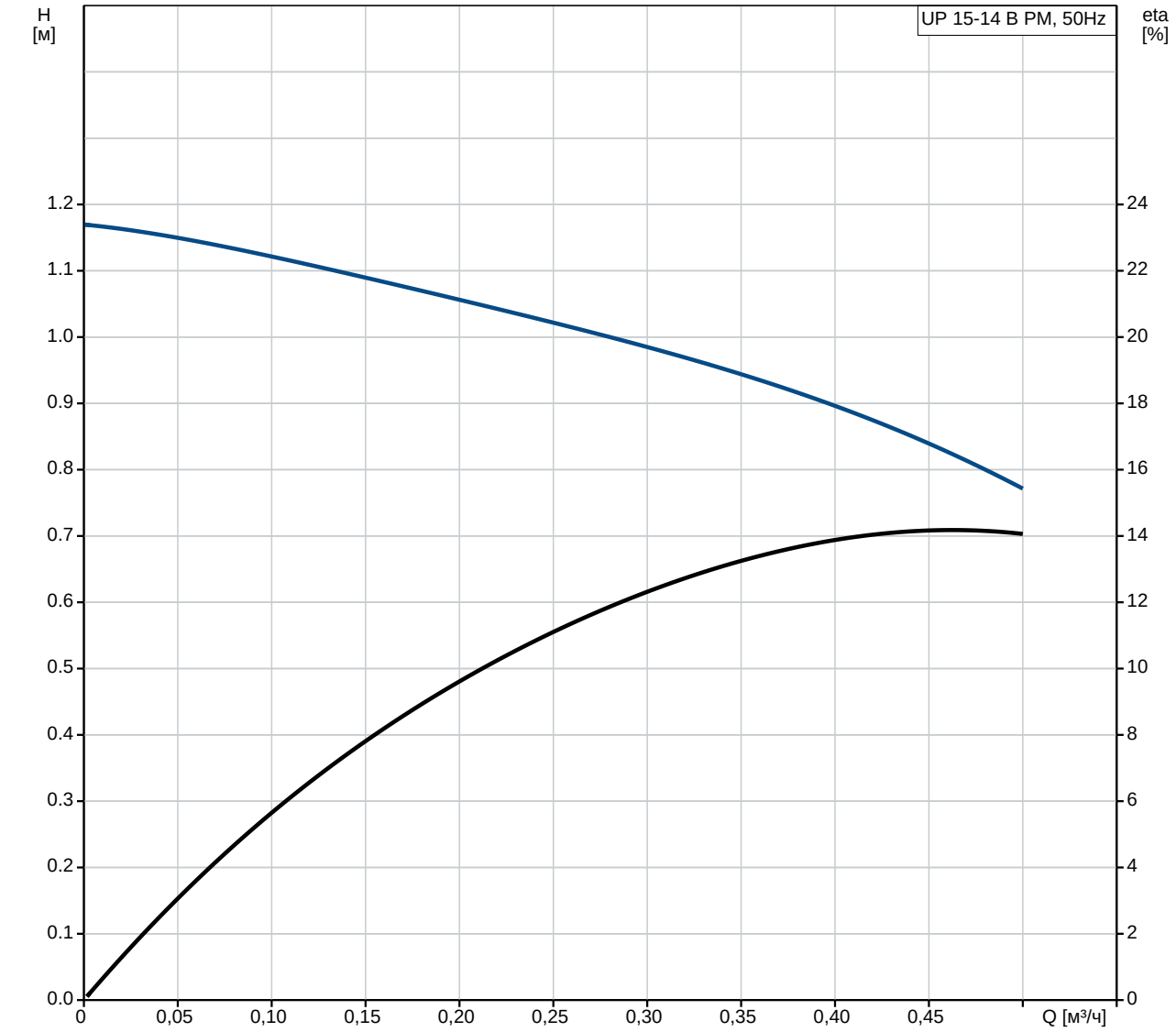

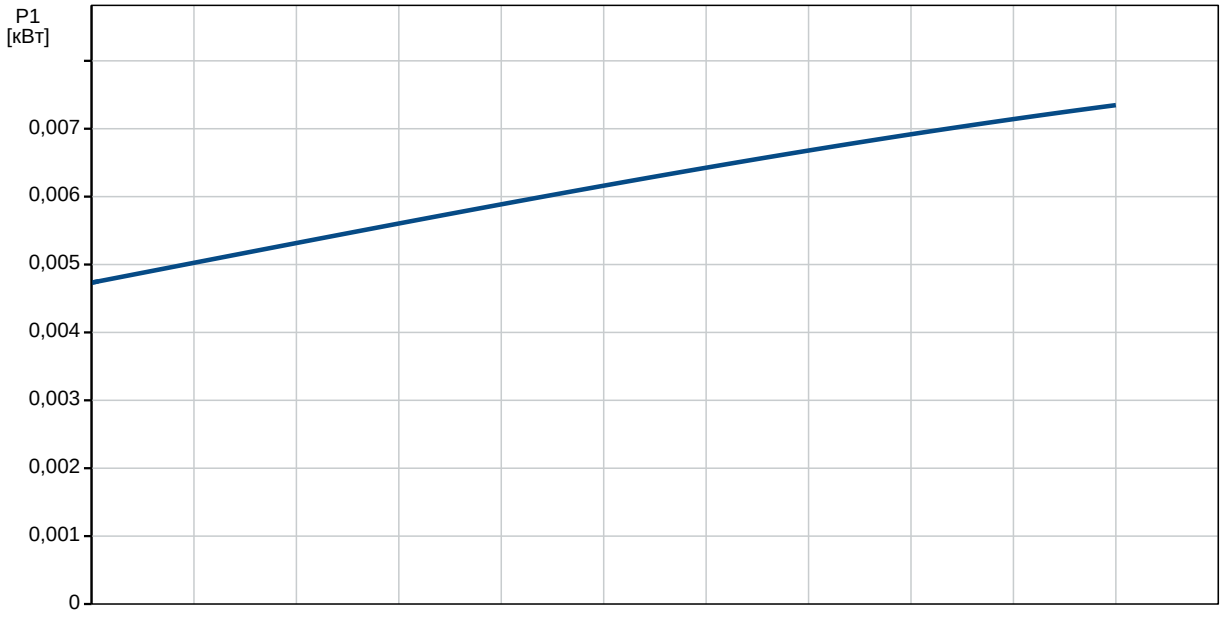

Название компании:
Разработано: ТОВ "Гідротехніка і Ко"
Телефон: +380971357799
Email: a422@i.ua
Дата:

Описание	Значение
Общие сведения:	
Наименование продукта:	UP 15-14 B PM
№ продукта:	97916771
EAN номер:	5710626363766
Технические данные:	
Количество скоростей:	1
Макс гидростатический напор:	14 дм
TF класс:	95
Данные на фирменной табличке:	CE,VDE
Материалы:	
Корпус насоса:	Латунь MS 68
Рабочее колесо:	Нержавеющая сталь, EPDM, PPO, политетрафторэтилен, графит
Монтаж:	
Макс. рабочее давление:	10 бар
Соединение труб:	1/2
Монтажная длина:	80 мм
Жидкость:	
Рабочая жидкость:	Вода
Диапазон температур жидкости:	2 .. 95 °C
Температура перекачиваемой жидкости:	60 °C
Плотность:	983.2 кг/м³
Данные электрооборудования:	
C рабочий:	0.6 мкФ
Макс. потребляемая мощность:	7 Вт
Частота питающей сети:	50 / 60 Hz
Номинальное напряжение:	1 x 230 V
Ток при скорости 3:	0.07 A
Размер конденсатора - работа:	0.6 мкФ
Класс защиты (IEC 34-5):	IP44
Класс изоляции (IEC 85):	F
Защита электродвигателя:	Отсутс.
Тепловая защита:	Сопротивление защиты
Другое:	
Нетто вес:	1 кг
Полный вес:	1.12 кг
Объем упаковки:	0.003 м³
Danish:	VVS NO 380634004
Swedish:	RSK NO 5803089
Finnish LVI No.:	LVI NO 4615601
Norwegian NRF no.:	NRF NO 9042114

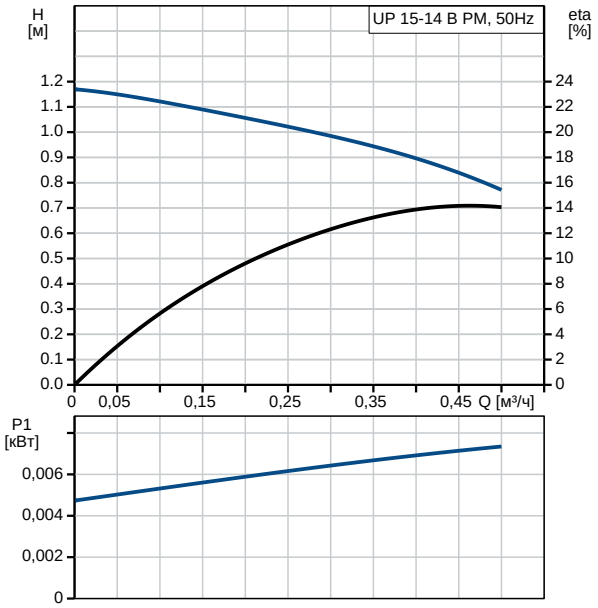

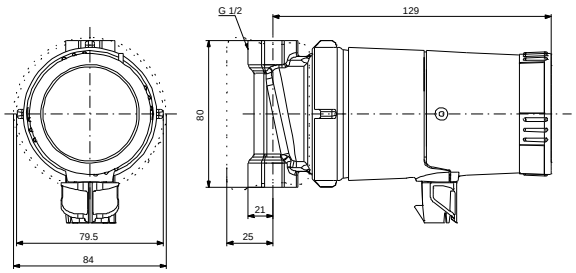

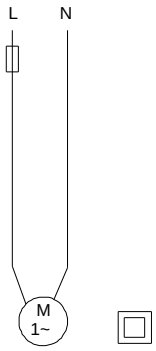

Название компании:	
Разработано:	ТОВ "Гідротехніка і Ко"
Телефон:	+380971357799
Email:	a422@i.ua
Дата:	

97916771 UP 15-14 B PM 50 Гц

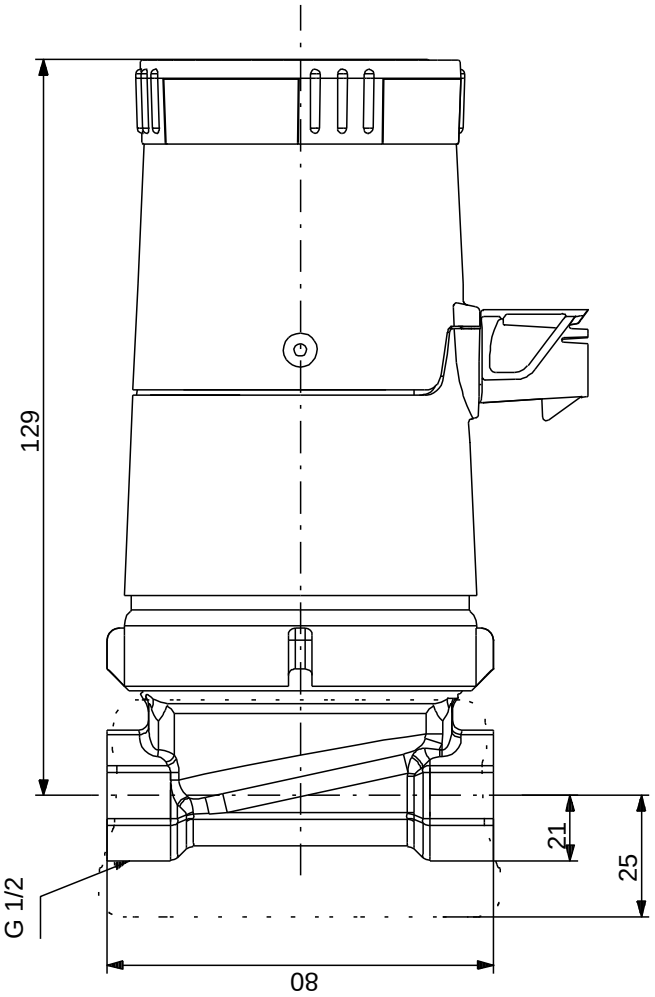

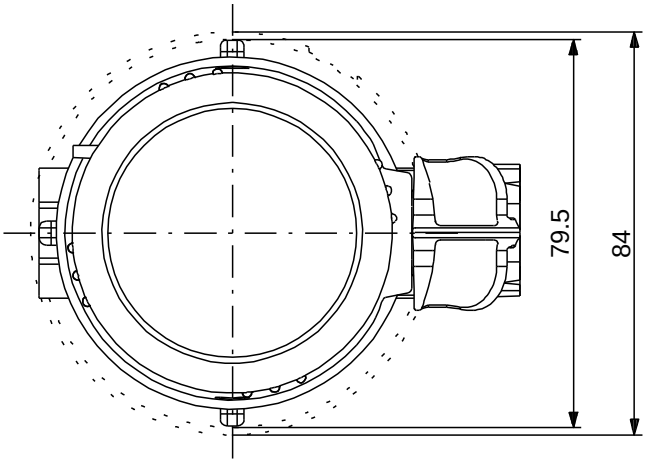

Внимание! Все размеры даны в[мм], если не указано иное.
Правовая оговорка: На данном упрощённом габаритном чертеже представлены не все компоненты.

Название компании:
Разработано: ТОВ "Гідротехніка і Ко"
Телефон: +380971357799
Email: a422@i.ua
Дата:

97916771 UP 15-14 B PM 50 Гц

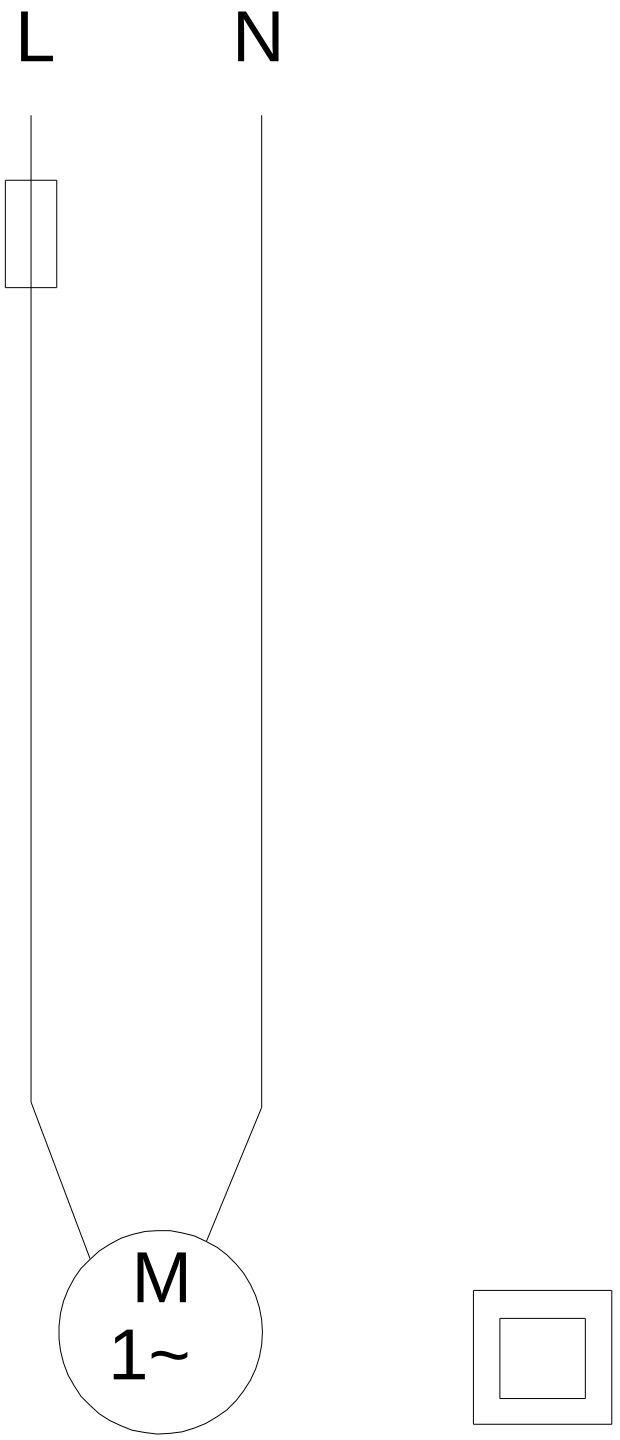

Внимание!Все размеры даны в[мм],если не указано иное.